ORION-GC controlador climático

Resultados de cultivo óptimo y manejo de agua sostenible

El Orión-GC es un controlador versátil, funcional y fácil de operar, que permite manejar el clima y la irrigación de hasta 8 compartimientos en el invernadero.

Al usar el Orión-GC el clima dentro del invernadero puede ser controlado basado en lecturas de temperatura interna, humedad relativa, CO_2, temperatura del agua e información meteorológica. Esta nueva versión del Orión-GC tiene la habilidad de irrigar 8 grupos de manera independiente, en cualquier momento, en la ubicación correcta, y la cantidad de agua correcta. Adicionalmente, hay una opción para poder controlar 1, 2 o 3 válvulas al mismo tiempo. Dentro de cada compartimiento se pueden controlar hasta 24 válvulas y fuera del compartimiento otras 24. Además, el Orión-GC está equipado con 4 programas temporizados y 8 temporizadores externos.

El controlador usa un lenguaje claro de pictogramas que permite ver lo que se está haciendo en tiempo real. Es posible programar curvas en configuraciones importantes. Se puede usar un PC, celular o tableta para operar, visualizar, o guardar información remotamente.

App

Rainbow HC

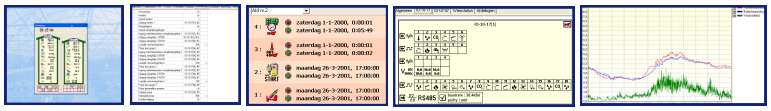

Hotraco América Latina

T +57 314 759 6958
E info@hotraco-amercalatina.com
www.hotraco-americalatina.com

El Grupo Hotraco es un grupo de compañías innovadoras y de tecnología de vanguardia que opera internacionalmente y se especializan en desarrollar sistemas integrados y en particular soluciones de control. Hotraco Horti desarrolla, produce, y suministra sistemas y productos simples con tecnología de punta para la industria de la horticultura.

Nuestro departamento de Investigación y desarrollo, y departamento de producción nos permite realizar casi todos sus deseos con respecto a controlar su producción. Más de 140 profesionales trabajan para nuestros clientes a nivel mundial, los cuales se enfocan en brindar excelente servicio y flexibilidad.

Servicio y Soporte

Hotraco dispone de un servicio telefónico de atención al cliente y centro de servicio accesible 24/7. Gracias a la tecnología ICT más moderna, nuestro equipo tiene la posibilidad de controlar los sistemas de nuestros clientes de cualquier rincón del Planeta.
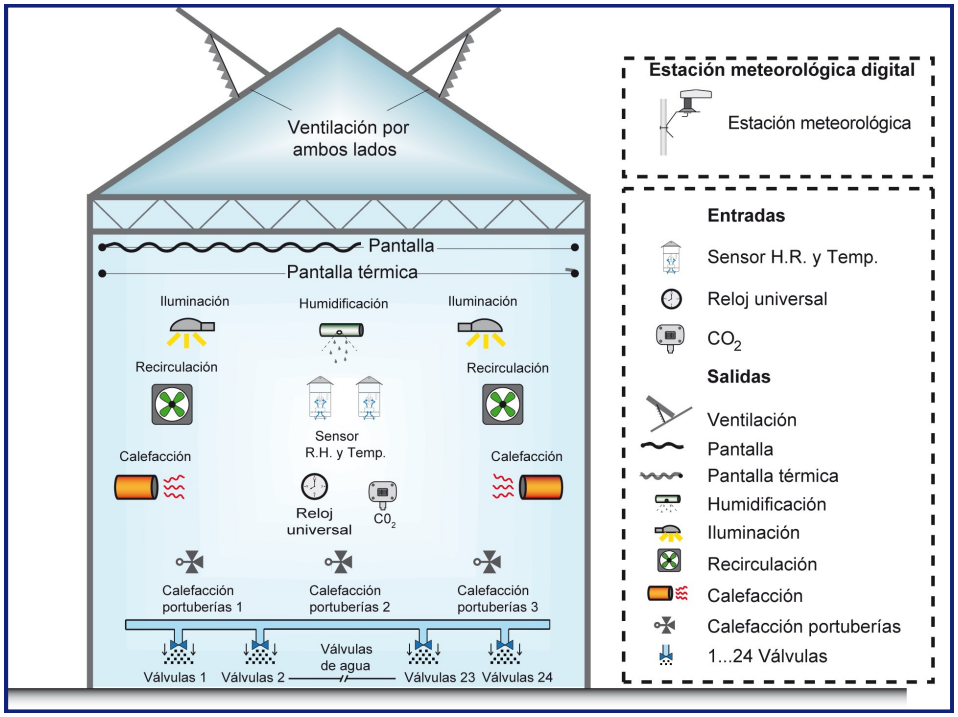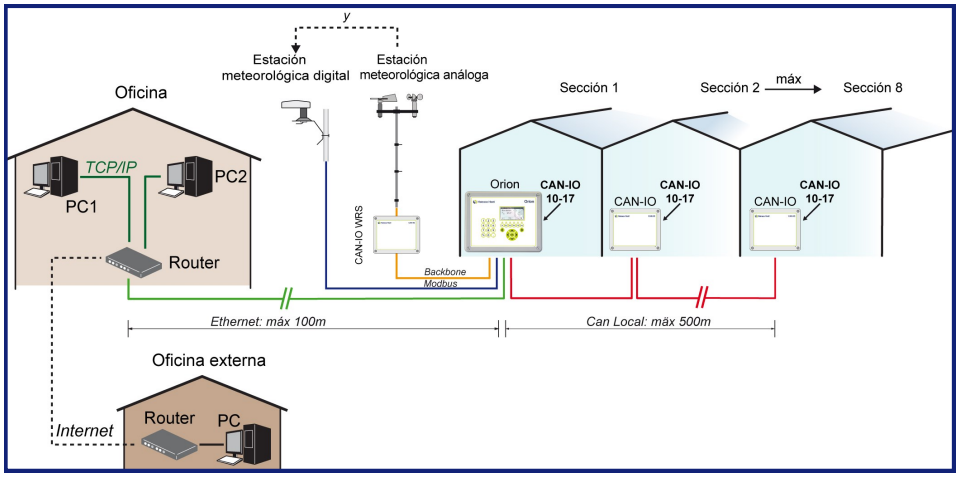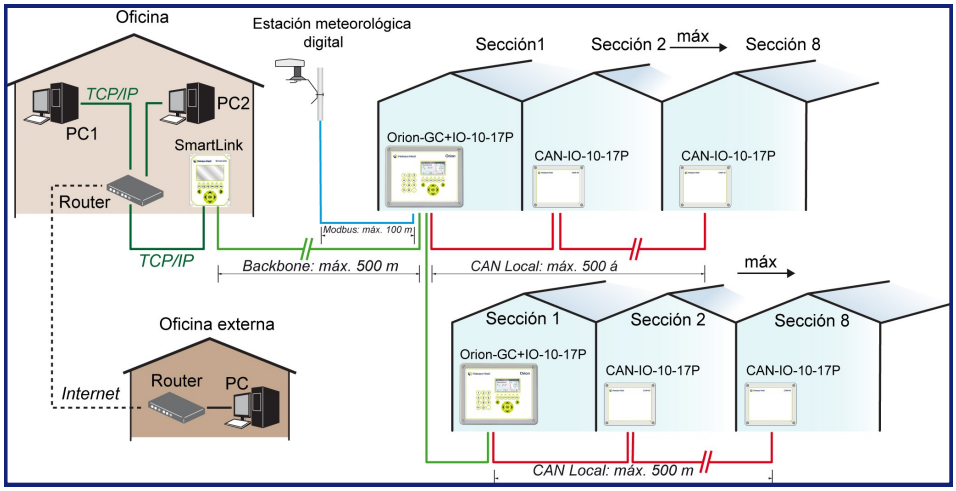
Hotraco Horti